MOLA UD84 - MANUAL DE INSTALAÇÃO

LISTA DE COMPONENTES

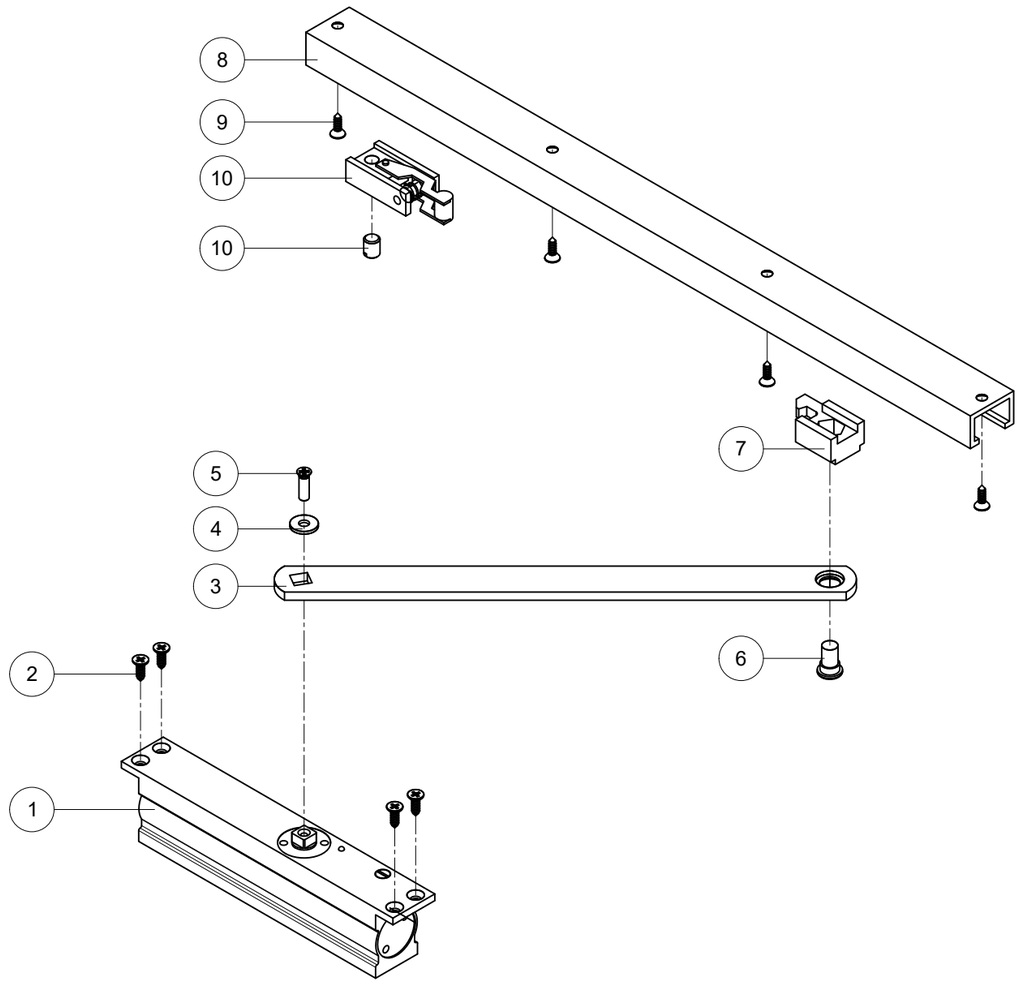

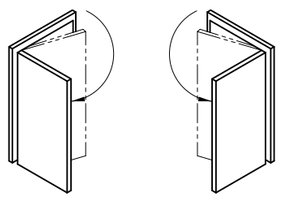

A MOLA UD84 PODE SER INSTALADA EM PORTAS COM ABERTURA PARA A ESQUERDA OU DIREITA.
A INSTRUÇÃO DE MONTAGEM A SEGUIR ILUSTRA A INSTALAÇÃO EM UMA PORTA QUE ABRE PARA A ESQUERDA.

ESPECIFICAÇÕES TÉCNICAS:
POTÊNCIA: 2
PESO MÁXIMO DA PORTA: 45KG
LARGURA MÁXIMA DA PORTA: 950mm
TRÁFEGO: MÉDIO

ITEM	DESCRIÇÃO	MATERIAL	QTDE
1	CORPO DA MOLA	ALUMÍNIO	1
2	PARAFUSO FIXAÇÃO DA MOLA	AÇO INOXIDÁVEL	4
3	BRAÇO DA MOLA	ALUMÍNIO	1
4	ARRUELA DE CONEXÃO CORPO X BRAÇO	AÇO CARBONO	1
5	PARAFUSO CONEXÃO CORPO X BRAÇO	AÇO INOXIDÁVEL	1
6	PARAFUSO CONEXÃO BRAÇO X TRILHO	AÇO CARBONO	1
7	CONEXÃO DESLIZANTE	POLÍMERO	1
8	TRILHO DE ALUMÍNIO	ALUMÍNIO	1
9	PARAFUSO FIXAÇÃO DO TRILHO	AÇO CARBONO	4
10	TRAVA DE ABERTURA (HOLD OPEN)	ALUMÍNIO	1
11	PARAFUSO DE REGULAGEM HOLD OPEN	AÇO CARBONO	1

INSTALAÇÃO

PASSO 01

INSTALAR E FIXAR A MOLA NA FOLHA:
1 - FAÇA AS USINAGENS CONFORME ILUSTRADA ABAIXO.
2 - FAÇA OS FUROS INDICADOS E ENCAIXE A MOLA NO RASGO.
3 - FIXE-A COM OS PARAFUSOS AUTO-ATARRAXANTES.

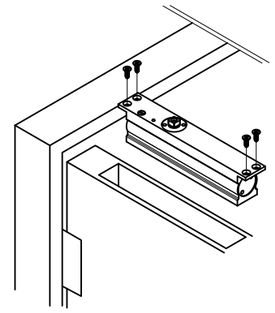

PASSO 02

INSTALAR O TRILHO DE ALUMÍNIO NO MARCO:
1 - FAÇA AS USINAGENS PARA O ENCAIXE DO TRILHO CONFORME ILUSTRAÇÃO ABAIXO.
2 - FAÇA OS FUROS INDICADOS E ENCAIXE O TRILHO.
3 - FIXE COM OS PARAFUSOS.

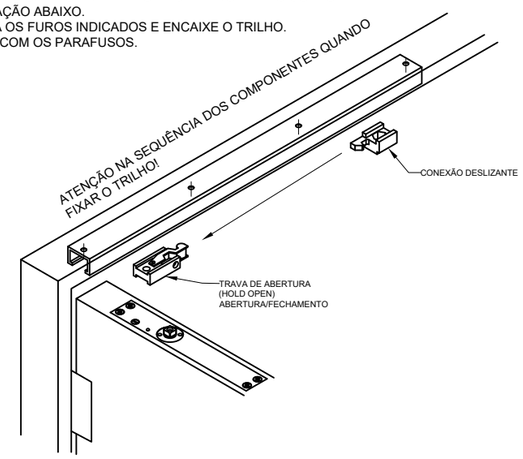

PASSO 03

MONTANDO O BRAÇO COM A MOLA:
1 - VERIFIQUE O ÂNGULO CORRETO DO BRAÇO, ENTÃO ENCAIXE O FURO QUADRADO DO BRAÇO NO PINO DA MOLA E FIXE COM O PARAFUSO.

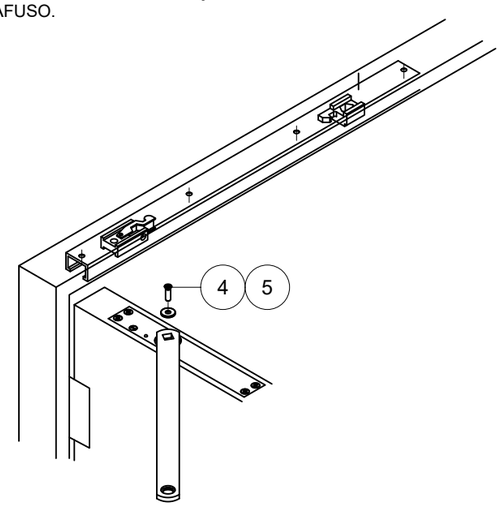

PASSO 04

MONTANDO O BRAÇO NO TRILHO:
1 - FIXE O BRAÇO À CONEXÃO DESLIZANTE COM O PARAFUSO INDICADO.

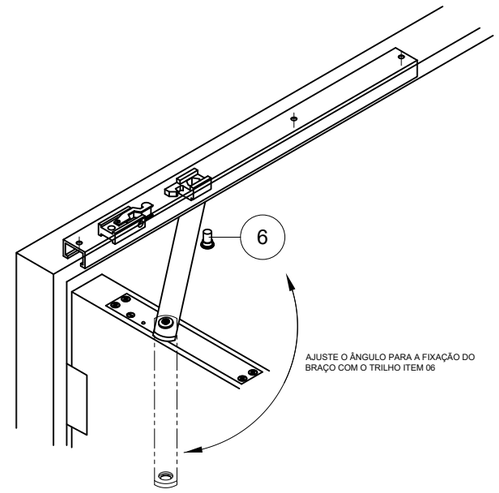

AJUSTE DE VELOCIDADE E DO ÂNGULO DE ABERTURA

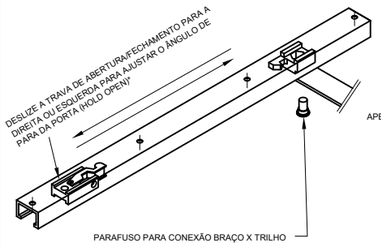

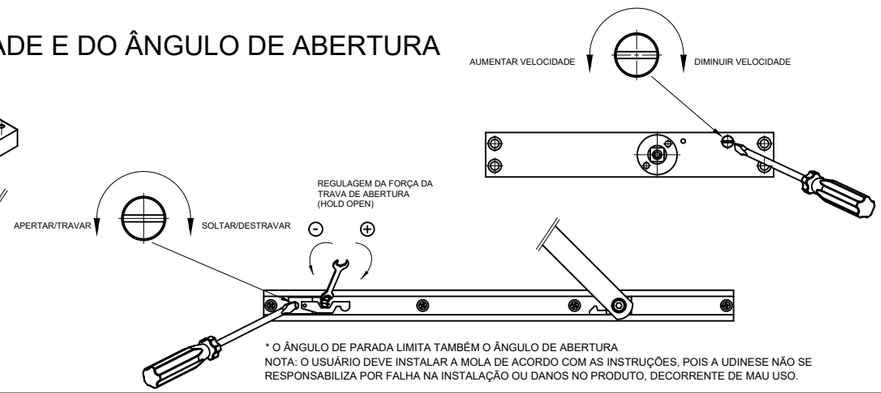

* O ÂNGULO DE PARADA LIMITA TAMBÉM O ÂNGULO DE ABERTURA
NOTA: O USUÁRIO DEVE INSTALAR A MOLA DE ACORDO COM AS INSTRUÇÕES, POIS A UDINESE NÃO SE RESPONSABILIZA POR FALHA NA INSTALAÇÃO OU DANOS NO PRODUTO, DECORRENTE DE MAU USO.

RESERVAMOS O DIREITO DE ALTERAÇÕES SEM AVISO PRÉVIO. TODAS AS MEDIDAS EM MM.

ITEM 8
TRILHO DE ALUMÍNIO

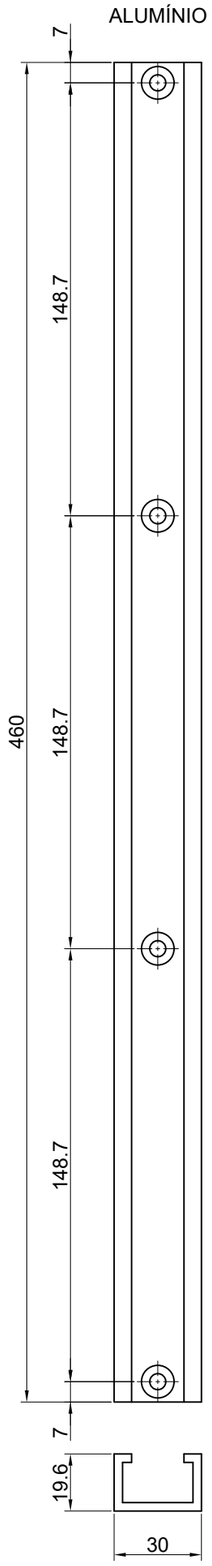

ESCALA 1:2

ITEM 3
BRAÇO DA MOLA

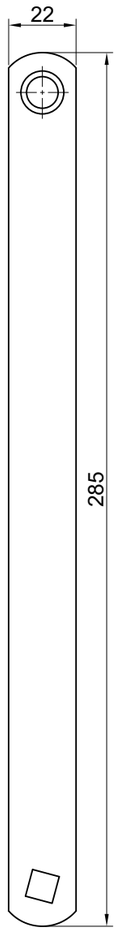

ESCALA 1:2

ITEM 6
PARAFUSO CONEXÃO
BRAÇO X TRILHO

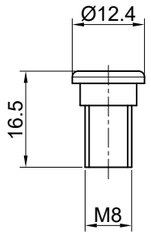

ESCALA 1:1

ITEM 7
CONEXÃO
DESLIZANTE

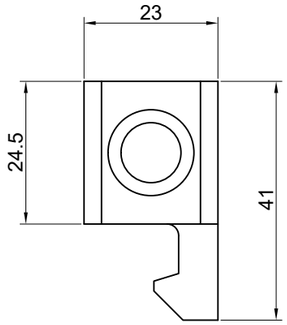

ESCALA 1:1

ITEM 10
TRAVA DE ABERTURA
(HOLD OPEN)

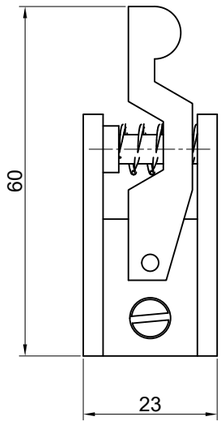

ESCALA 1:1

ITEM 1
CORPO DA MOLA

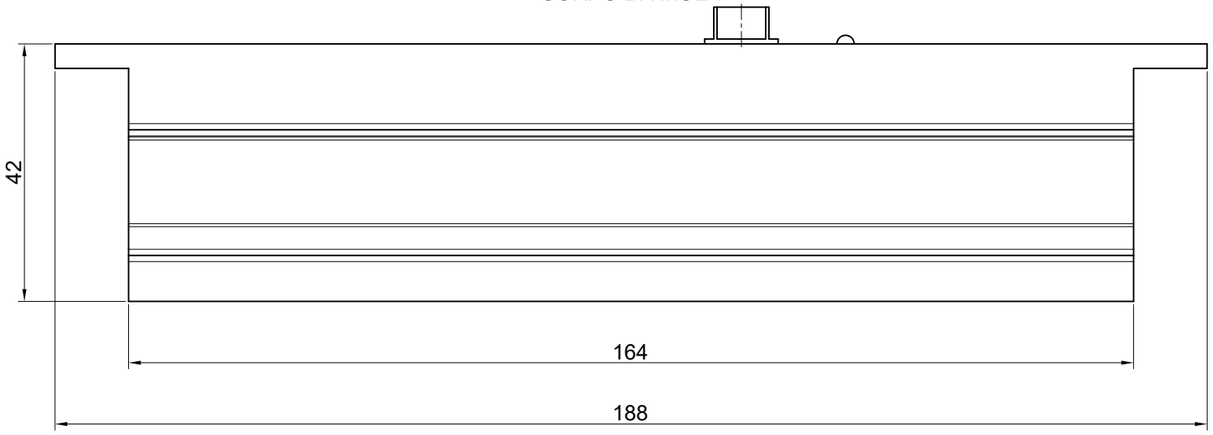

ESCALA 1:1

USINAGENS

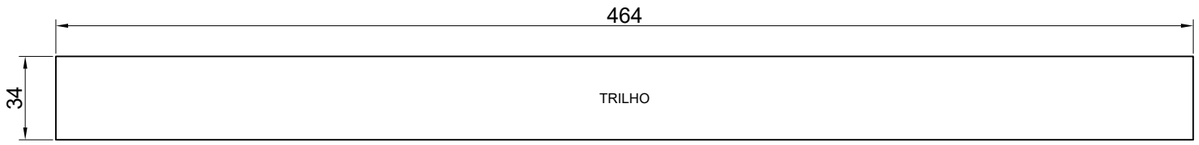

ESCALA 1:2,5

ESCALA 1:2,5

DESENHO DE INSTALAÇÃO E INDICAÇÃO DE FUROS E USINAGENS - ABERTURA DE PORTA PARA A DIREITA
(AO EMPURRAR).

UNIDADE: mm

ITEM 4
ARRUELA CONEXÃO
CORPO X BRAÇO

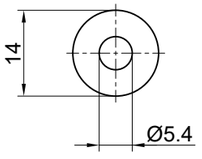

ESCALA 1:1

ITEM 5
PARAFUSO CONEXÃO
CORPO X BRAÇO

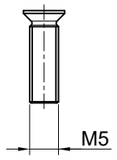

ESCALA 1:1

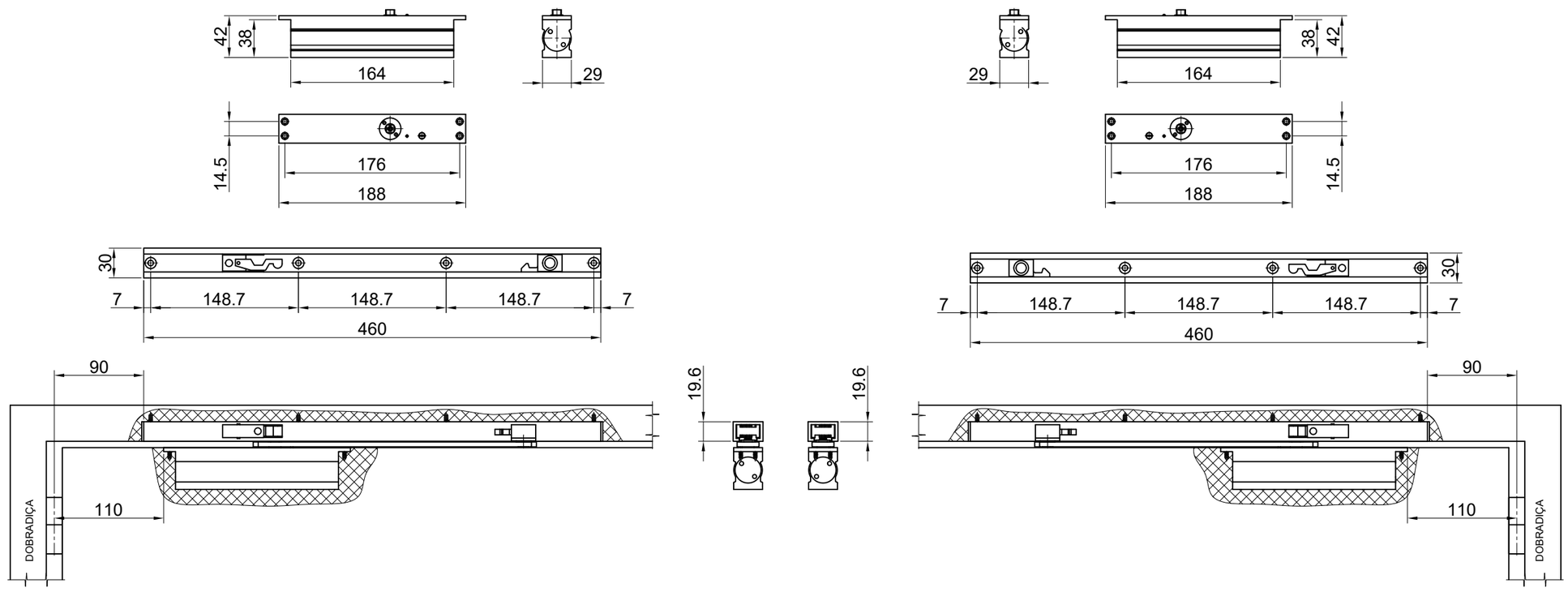

RESERVAMOS O DIREITO DE ALTERAÇÕES SEM AVISO PRÉVIO. TODAS AS MEDIDAS EM MM.